ZW 1400 RPM › ZWR 2800 RPM

ZW › ZWR

Triplex pumps
Pompe a pistoni triplex
Bombas de pistones triplex

(S Version) **ZW**

SOLID SHAFT Ø24 mm
For special electric motors with hollow shaft or for pulley drive.

ALBERO MASCHIO Ø24 mm
Per motore elettrico speciale con albero femmina o per puleggia.

EJE MACHO Ø24 mm
Para motor eléctrico especial con eje hembra o para polea.

(E Version) **ZW › ZWR**

HOLLOW SHAFT Ø28 mm
For special electric motors MEC 100-112. Flange Included.

ALBERO FEMMINA Ø28 mm
Per motore elettrico MEC 100-112. Flangia inclusa.

EJE HEMBRA Ø28 mm
Para motor eléctrico MEC 100-112. Brida incluida.

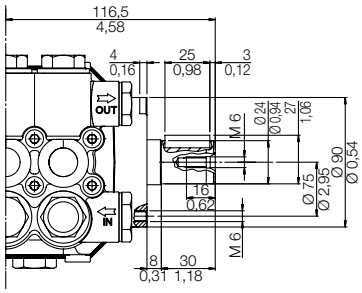

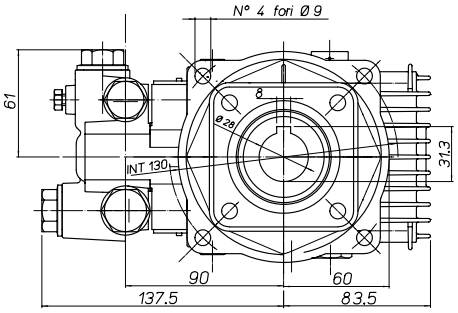

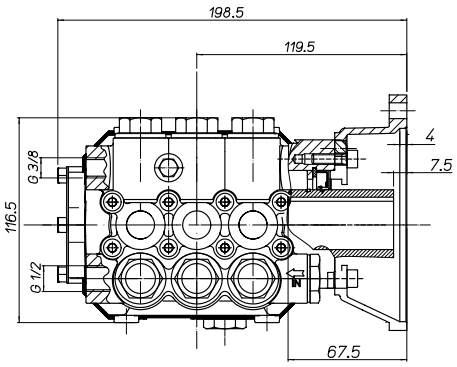

Code Codice Código	Model Modello Modelo	Version	Ø	R.P.M. Giri/min Rev/min	l/min	U.S.g.p.m.	bar	psi	Mpa	HP	kW	kg	lb
6307 0800	ZW 3030	S	24 mm	1400	12,3	3,2	207	3000	20,7	6,3	4,7	7,9	17,4
6307 0803	ZW 3030	E	28 mm	1400	11,5	3,0	207	3000	20,7	5,9	4,3	8,5	18,7
6307 0100	ZW 4022	S	24 mm	1400	15,0	4,0	152	2200	15,2	5,5	4,0	7,5	16,5
6307 0200	ZW 4025	S	24 mm	1400	15,0	4,0	172	2500	17,2	5,8	4,2	7,5	16,5
6307 0500	ZW 4030	S	24 mm	1400	15,0	4,0	207	3000	20,7	7,5	5,5	7,5	16,5
6307 0504	ZW 4030	E	28 mm	1400	14,7	3,9	207	3000	20,7	7,5	5,5	8,5	18,7
6306 0200	ZWR 3030	E	28 mm	2800	11,8	3,1	207	3000	20,7	6,1	4,5	8,5	18,7
6306 0101	ZWR 4030	E	28 mm	2800	15,4	4,1	207	3000	20,7	7,9	5,8	8,5	18,7

All models are supplied with brass head. Standard versions with p.t.o on right hand side, left hand side p.t.o. supplied on request. 1450 R.P.M. models are equipped with **EASY-START** device, assuring electric motor start in all electrical difficult conditions.

Tutti i modelli sono forniti con testata in ottone e in versione standard con presa di moto lato destro; a richiesta con presa di moto lato sinistro.
I modelli a 1450 R.P.M. sono forniti con il dispositivo **EASY-START** che garantisce la partenza del motore in ogni condizione.

Todos los modelos están disponibles con cabeza de latón y en las versiones estándar con toma de fuerza en el lado derecho. Bajo pedido, con toma de fuerza en el lado izquierdo. Los modelos a 1450 R.P.M. están equipados con el dispositivo **EASY-START** que garantiza el arranque del motor eléctrico en cualquier condición.